PE070-L2 | ϕ14-ϕ50-70M5

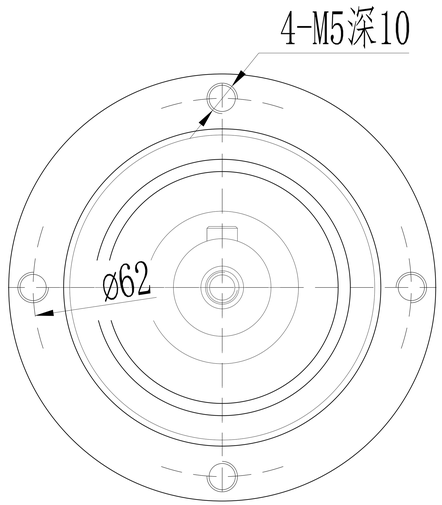

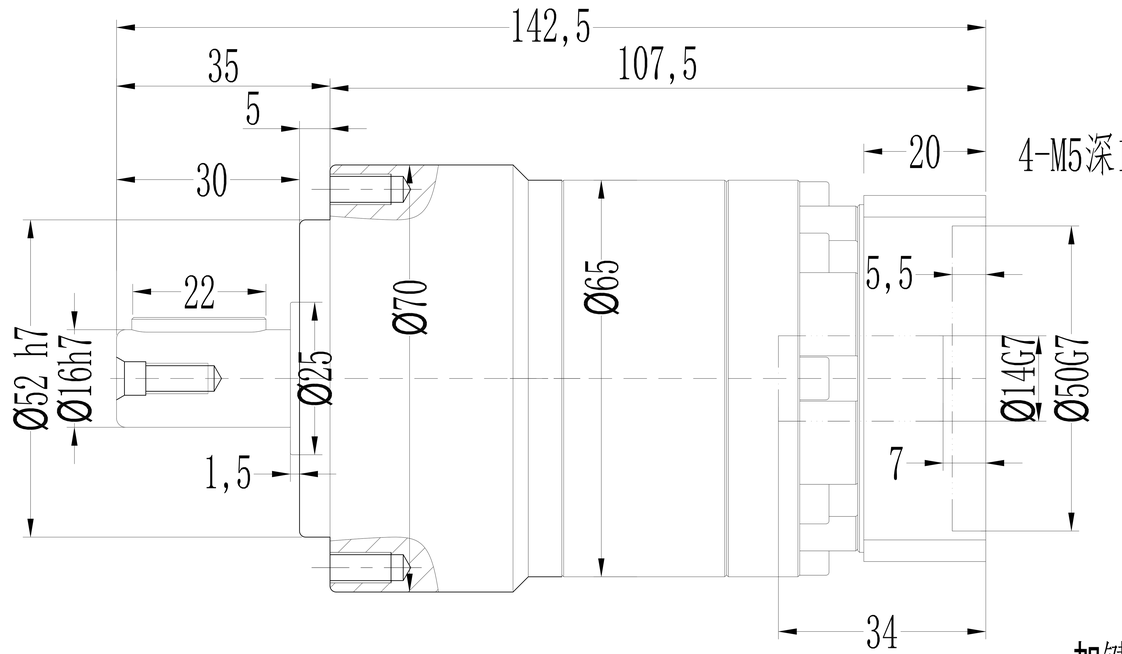

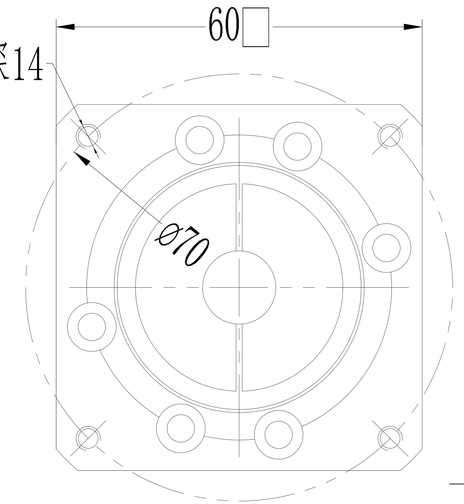

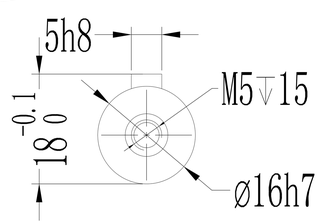

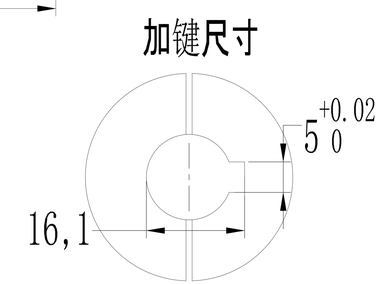

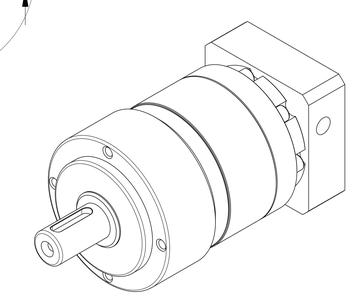

*回程间隙（背隙）Back lash	P1	≤4 arcmin
	P2	≤6 arcmin
扭 转 刚 性 Torsional rigidity		7 Nm/arcmin
容 许 径 向 力 Maximum radial load		1530 N
容 许 轴 向 力 Maximum axial load		765 N
传 动 效 率 Transmission efficienncy		≥94%
额 定 输 入 转 速 Nominal input speed		5000 rpm/min
最 大 输 入 转 速 Maximum input speed		10000 rpm/min
使用寿命 Service life		20000 hr (连续运转10000hr)
防护等级 Protection degree		IP65
使用环境温度 Temperature of working environmental		-10℃～+90℃
特 性 参 数 Perfmance parameter		

单位 units mm			重量 weight ≈1.9kg	速比 i=15～100

减速比 Ratio	额定输出扭矩 Nominal output torque	急停扭矩 Emergency stop torque	转动惯量 Moment of inertia
1: 15	55Nm	3倍于额定（瞬时） 3 Times Nominal output torque	0.03kg.cm²
1: 20	50Nm		0.03kg.cm²
1: 25	60Nm		0.03kg.cm²
1: 30	60Nm		0.03kg.cm²
1: 35	60Nm		0.03kg.cm²
1: 40	60Nm		0.03kg.cm²
1: 50	60Nm		0.03kg.cm²
1: 60	55Nm		0.03kg.cm²
1: 70	35Nm		0.03kg.cm²
1: 80	35Nm		0.03kg.cm²
1: 100	23Nm		0.03kg.cm²

请注意：
1.所有数据(PDF.CAD.3D)变更时，我们不做通知。
2.具体速比的额定扭矩请参照我司样本“减速机性能资料”；
“用户的实际负载扭矩”X“使用系数”≤减速机的额定扭矩，
否则用户发生故障，我司概不负责；使用系数请参照我司样本.