SB060-L1 | Φ19-Φ70-90M6

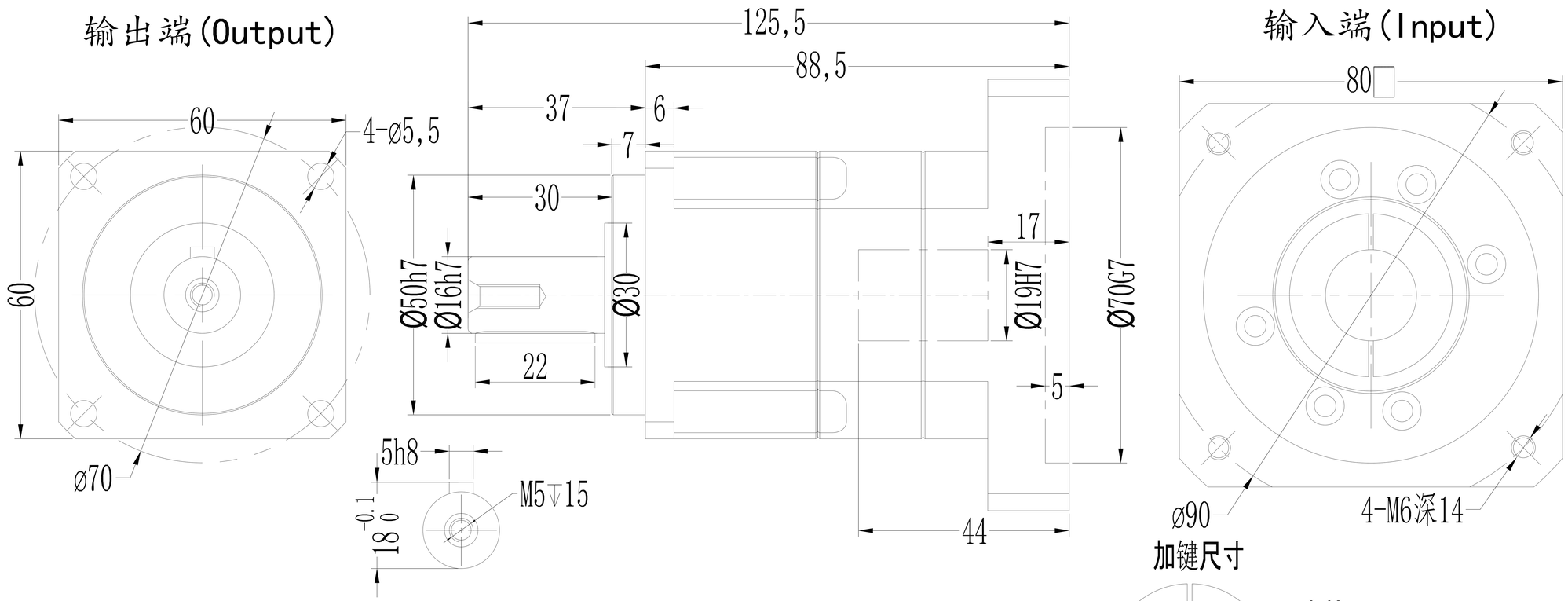

加键尺寸

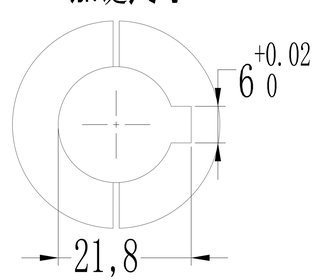

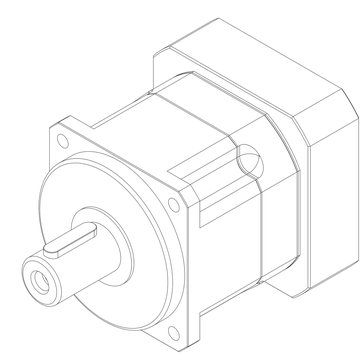

*回程间隙（背隙）Back lash	P1	≤3 arcmin
	P2	≤5 arcmin
扭 转 刚 性 Torsional rigidity		7 Nm/arcmin
容 许 径 向 力 Maximum radial load		1530 N
容 许 轴 向 力 Maximum axial load		630 N
传 动 效 率 Transmission efficienncy		≥97%
额 定 输 入 转 速 Nominal input speed		5000 rpm/min
最 大 输 入 转 速 Maximum input speed		10000 rpm/min
使用寿命 Service life		20000 hr (连续运转10000hr)
防护等级 Protection degree		IP65
使用环境温度 Temperature of working environmental		-10℃～+90℃
特 性 参 数 Perfmance parameter		

单位 units mm			重量 weight ≈1.3kg	速比 i=1～10

减速比 Ratio	额定输出扭矩 Nominal output torque	急停扭矩 Emergency stop torque	转动惯量 Moment of inertia
1: 3	55Nm	3倍于额定（瞬时） 3 Times Nominal output torque	0.16kg.cm²
1: 4	50Nm		0.14kg.cm²
1: 5	60Nm		0.13kg.cm²
1: 6	55Nm		0.13kg.cm²
1: 7	35Nm		0.13kg.cm²
1: 8	35Nm		0.13kg.cm²
1: 10	23Nm		0.13kg.cm²

请注意:
1. 所有数据(PDF.CAD.3D)变更时，我们不做通知。
2. 具体速比的额定扭矩请参照我司样本“减速机性能资料”；
“用户的实际负载扭矩”X“使用系数”≤减速机的额定扭矩，
否则用户发生故障，我司概不负责；使用系数请参照我司样本.