FB-090-L1-P2-Φ16(调整套)-Φ80-Φ100-M6-42

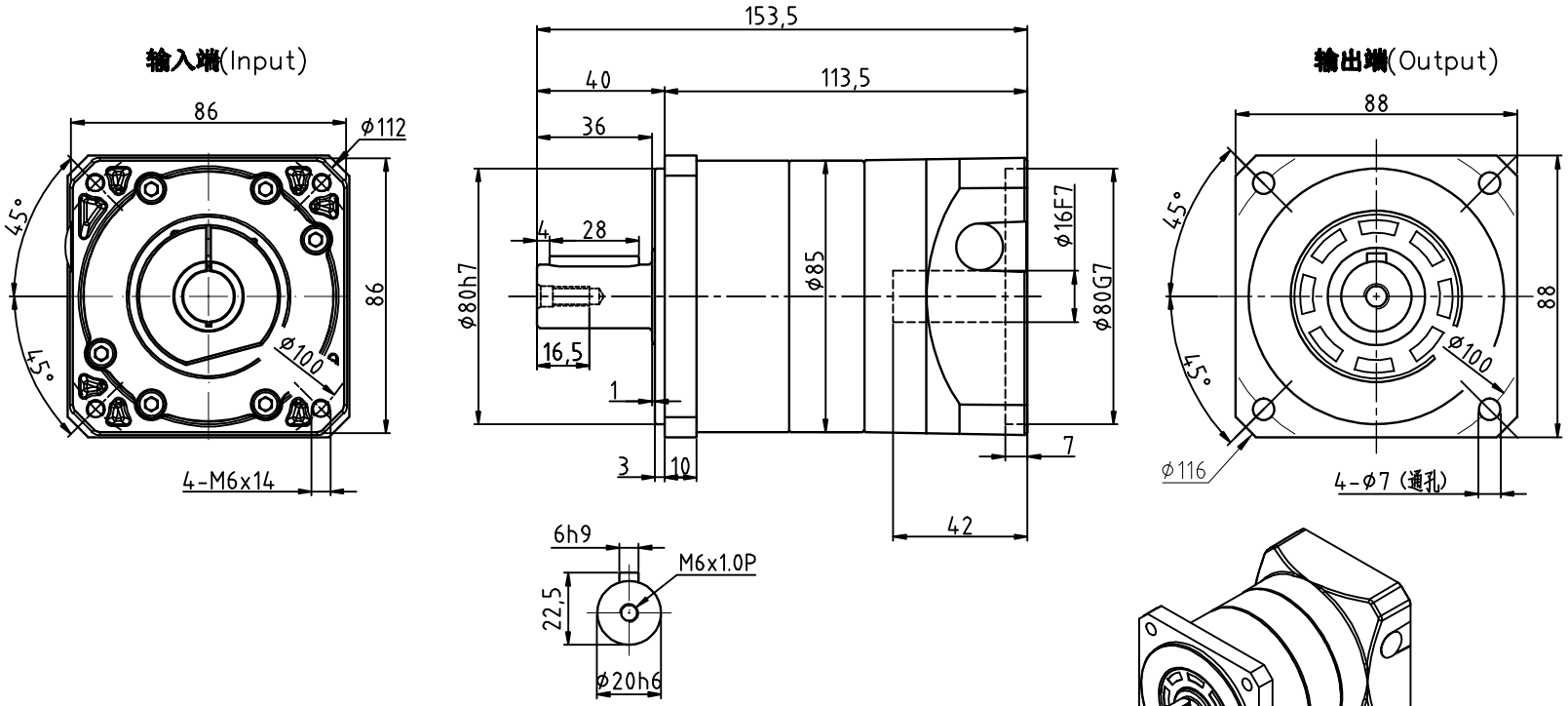

减速比	3	4	5	7	10
额定输出扭矩(Nm)	104	85	104	91	45
最大输出扭矩(Nm)	208	170	208	182	90
转动惯量(Kg.cm²)	0.61	0.48	0.47	0.45	0.44

容许径向力F_{2rB}²	1750 N	传动效率	≈95%	重 量	≈3.6Kg
容许轴向力F_{2aB}²	875 N	噪音值	≤72dB	扭转刚性	7.2Nm/arcmin
—	—	使用温度	-10℃~+90℃		
额定输入转速	3600 rpm	润滑方式	合成润滑脂（终身润滑）		
最大输入转速	6000 rpm	安装方向	任意		
超精密背隙P0		防护等级	IP65		
精密背隙P1	—	使用寿命	20000h（连续运转减半）		
标准背隙P2	≤8 arcmin	输入法兰：FB090-Φ80x51xM6			

请注意：
1.所有数据(PDF.CAD.3D)变更时，我们不做通知.
2.具体速比的额定扭矩请参照我司样本“减速机性能资料”；“用户的实际负载扭矩”X“使用系数”≤减速机的额定扭矩，否则用户发生故障，我司概不负责；使用系数请参照我司样本P05.

标记	处数	分区	更改文件号	签名	年月日
设计			标准化		
校对					
审核					
工艺			批准		

埃尔法® AIERFA

视图方式	重量	比例

共 张 第 张

上海利海电机有限公司

精密行星齿轮减速机

FB090-L1（单级）