SB240-L1 | Φ48-Φ230-Φ265M14

输出端(Output)

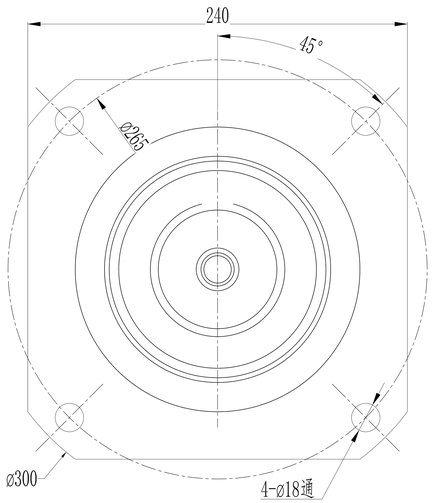

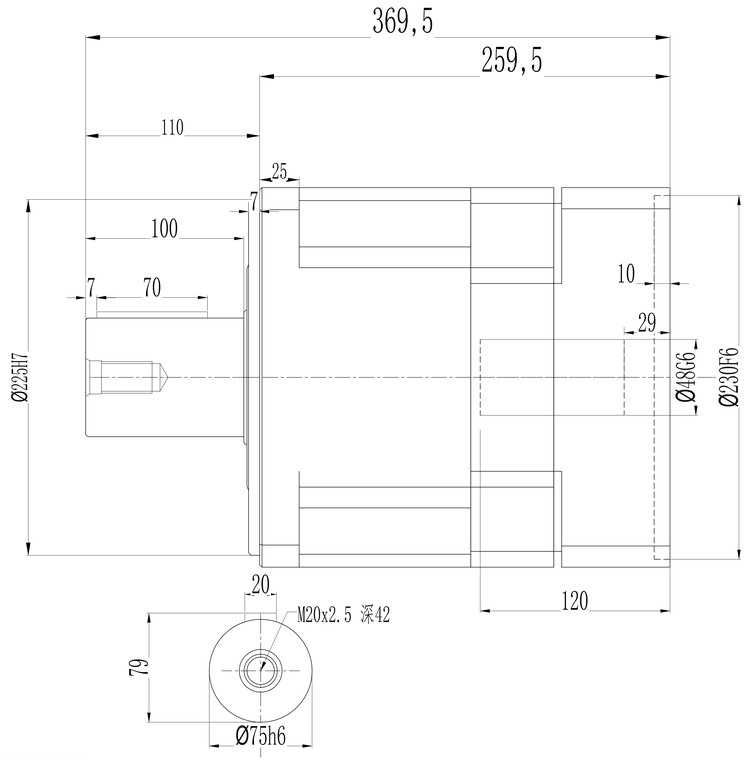

输入端(Input)

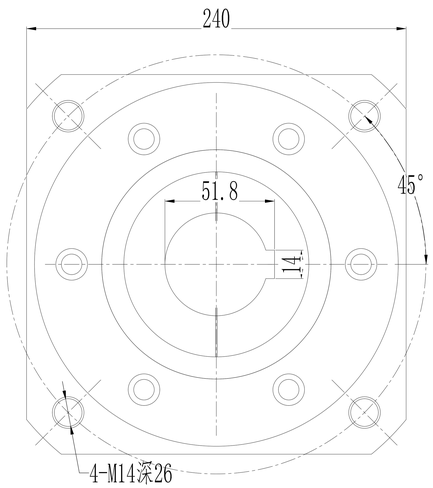

*回程间隙（背隙）Back lash	P1	≤3 arcmin
	P2	≤5 arcmin
扭 转 刚 性 Torsional rigidity		225 Nm/arcmin
容 许 径 向 力 Maximum radial load		50000 N
容 许 轴 向 力 Maximum axial load		35000 N
传 动 效 率 Transmission efficienncy		≥97%
额 定 输 入 转 速 Nominal input speed		2000 rpm/min
最 大 输 入 转 速 Maximum input speed		4000 rpm/min
使用寿命 Service life		20000 hr (连续运转10000hr)
防护等级 Protection degree		IP65
使用环境温度 Temperature of working environmental		-10℃～+90℃
特 性 参 数 Perfmance parameter		

单位 units mm		重量 weight ≈90kg	速比 i=3～10

减速比 Ratio	额定输出扭矩 Nominal output torque	急停扭矩 Emergency stop torque
1: 3	1830Nm	2倍于额定（瞬时） 2 Times Nominal output torque
1: 4	3700Nm	
1: 5	3100Nm	
1: 6	2100Nm	
1: 7	2000Nm	
1: 8	1700Nm	
1: 10	1600Nm	

请注意：
1.所有数据(PDF.CAD.3D)变更时，我们不做通知。
2.具体速比的额定扭矩请参照我司样本“减速机性能资料”；“用户的实际负载扭矩”X“使用系数”≤减速机的额定扭矩，否则用户发生故障，我司概不负责；使用系数请参照我司样本.